CDVI
Security to Access

# V5NU

500 kg mortice electro-magnetic lock

EN

## PRODUCT PRESENTATION

- ***Monitored NO/NC***
- ***Flush mount***
- ***High corrosion resistance***
- ***Delivered with armature plate***
- ***No mechanical wear***
- ***No residual magnetism***
- ***Ease of installation***
- ***Recommended for interior use***
- ***Fail safe*** *(Door unlocked when power off)*
- ***Holding force:*** 500 kg
- ***Built-in varistor:*** *Built-in electronic protection to eliminate back EMF*

10 YEAR WARRANTY

- *Dimensions (L x W x D): 190 x 60 x 38 mm*
- *Armature plate dimensions (L x W x D): 185 x 60 x 12 mm*
- *Power supply: 12-24V dc*
- *Consumption: 500 mA / 6W @ 12V dc*
  *250 mA / 6W @ 24V dc*
- *Power of remote: 0.4W @ 24V DC*

*IP42* | *WEEE & RoHS* | *CE Certification*
*IK10* | *-40°C to 60°C* | *UKCA Certification*

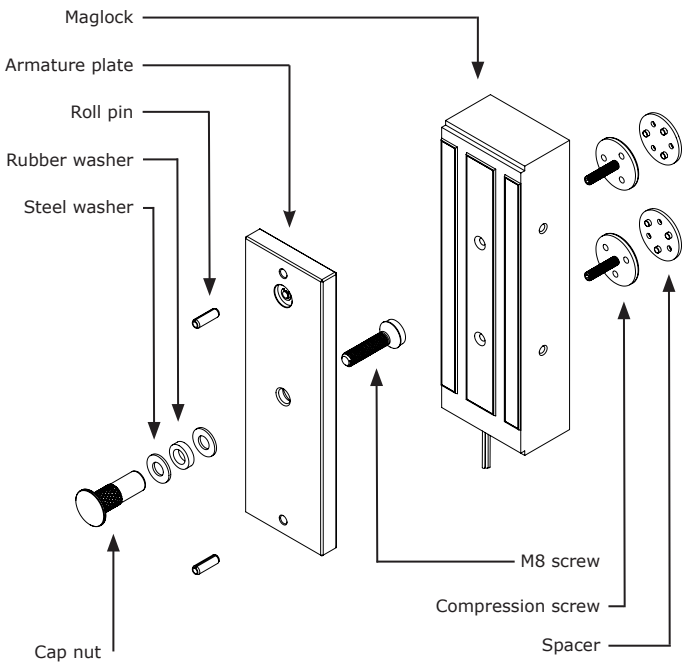


## PACKAGE CONTENT

| Magnetic lock | Armature plate | 5x16 Roll pin | Steel washer | Rubber washer | M8X35 Screw | M8x25 Screw |
|---|---|---|---|---|---|---|
| 1 | 1 | 2 | 2 | 1 | 1 | 1 |
| **Cap nut** | **Compression screw** | **Spacer 2 mm** | **Spacer 3 mm** | **Spacer 5 mm** | **Guide piece** | **Allen key 3 mm, 5 mm** |
| 1 | 2 | 2 | 2 | 2 | 1 | 1 each |

## ELECTRICAL CONNECTIONS

### 12Vdc Default setup

| Terminal block | Correspondence |
|---|---|
| + | 12 or 24Vdc |
| - | 0V |
| N.C | NC (Normally closed) |
| COM | COM |
| N.O | NO (Normally open) |

The NO/NC signal only switches when the door is closed with the power to it on.

**Voltage selection jumpers**

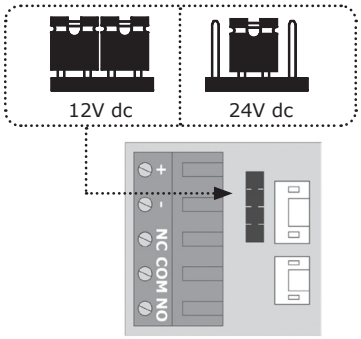


**IMPORTANT NOTE**

- Check the jumper position before connecting the lock to the input current. A wrong position could damage the lock. This type of damage is not covered by the warranty.
- Make sure that the magnet and the armature meet evenly over their entire mating surfaces.

***The Armature plate must be able to pivot slightly about its center mounting screw to compensate for any door misalignment.***

**Recommended power supplies**

| Voltage | | |
|---|---|---|
| **12Vdc** | ADC335 | ADC612S |
| **24Vdc** | ADC324 | PSMB242 |

## MOUNTING RECOMMENDATIONS

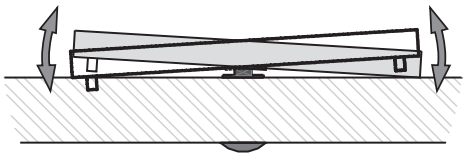

**Armature plate**

- It is vital that the magnetic lock and armature plate are securely fixed to their supports.
- The magnetic lock and the armature plate must be aligned.
- The armature plate must be mounted "floating" around the central mounting screw to compensate for any misalignment of the door

**Compression screws & spacers**

- Compression screws and spacers allow installation of the maglock in an architectural housing or similar.
- Screw the compression screw in from the rear of the maglock and adjust through the holes in the front of the maglock with the use of the supplied allen key.
- Various spacers are included (2mm, 3mm, 5mm) in the kit to tailor to the depth of the housing.

## OPTIONAL ACCESSORIES

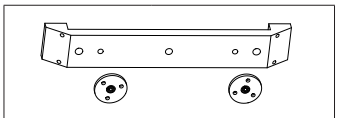

| References | AMB300 |
|---|---|
| Description | For armature plate |


**CDVI** Group (Headquarters)
FRANCE + EXPORT
Phone +33 (0)1 48 91 01 02
www.cdvi.fr

**CDVI** NORDIC
Phone +46 (0)31 760 19 30
www.cdvi.se

**CDVI** UK
Phone +44 (0)1628 531300
www.cdvi.co.uk

**CDVI** AMERICAS
Phone +1 866 610 0102
www.cdvi.ca

**CDVI** BENELUX
Phone +32 (0) 56 73 93 00
www.cdvibenelux.com

**CDVI** SUISSE
Phone +41 (0)21 882 18 41
www.cdvi.ch

**CDVI** IBÉRICA
Phone +34 (0)935 390 966
www.cdviberica.com

**CDVI** ITALIA
Phone +39 0321 90 573
www.cdvi.it

**CDVI** MAROC
Phone +212 5 2248 0940
www.cdvi.ma

**CDVI** POLSKA
Phone +48 12 659 23 44
www.cdvi.com.pl

**CDVI** GERMANY
+49 (0) 251 798477 0
www.cdvi.de

**www.cdvigroup.com**



CDVI_V5NU_IM_03_EN-FR_A4_B - G0301FR10XX0X - Sept 2023 - All the information contained within this document (photos, drawing, features, specifications and dimensions) could be perceptibly different and can be changed without prior notice.

FR

# V5NU

Ventouse électromagnétique encastrée 500 kg

## PRÉSENTATION DU PRODUIT

- ***NFS 61-937 / PV n° SD 20 00 22***
- ***Signal NO/NF***
- ***Encastrée***
- ***Résistance à la corrosion***
- ***Livrée avec contre-plaque***
- ***Pas d'usure mécanique***
- ***Pas de magnétisme résiduel***
- ***Facilité d'installation***
- ***Préconisée en intérieur***
- ***Libère l'accès en cas de coupure de courant***
- ***Force de rétention :*** 500 kg
- ***Varistance incorporée :*** *Protection électronique intégrée contre l'effet de self*

GARANTIE 10 ANS

- *Dimensions (L x l x P) : 190 x 60 x 38 mm*
- *Dimensions contre-plaque (L x l x P) : 185 x 60 x 12 mm*
- *Alimentation : 12-24V DC*
- *Consommation : 500 mA en 12V DC*
  *250 mA en 24V DC*
- *Entrée télécommande pour CMSI : 0.4W @ 24V*

*IP54* · *WEEE & RoHS* · *CE Certification*
*IK10* · *-40°C à 60°C* · *UKCA Certification*

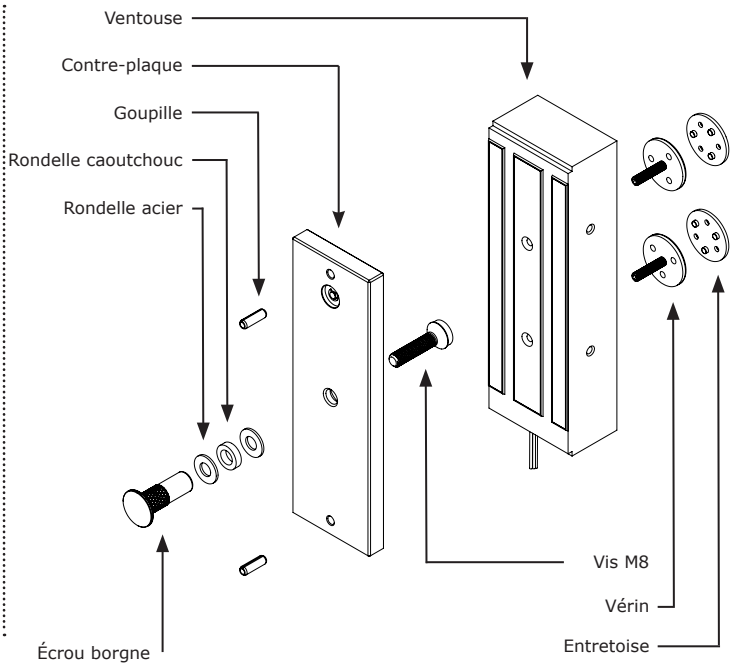


## ÉLÉMENTS INCLUS

| Ventouse | Contre-plaque | Goupille 5x16 | Rondelle acier | Rondelle caoutchouc | Vis M8X35 | Vis M8x25 |
|---|---|---|---|---|---|---|
| 1 | 1 | 2 | 2 | 1 | 1 | 1 |
| **Écrou borgne** | **Vérin** | **Entretoise 2 mm** | **Entretoise 3 mm** | **Entretoise 5 mm** | **Embout de guidage** | **Clé Allen 3 mm, 5 mm** |
| 1 | 2 | 2 | 2 | 2 | 1 | 1 de chaque |

## RACCORDEMENTS

### Réglage usine 12V DC

| Bornier | Correspondance |
|---|---|
| + | 12 ou 24V DC |
| - | 0V |
| N.C | NF (Normalement fermé) |
| COM | COM |
| N.O | NO (Normalement ouvert) |

Le signal NO/NF ne commute que lorsque la porte est fermée et sous tension.

**NOTE IMPORTANTE**

- Vérifier la position du cavalier avant de brancher la ventouse au courant d'entrée. Une position incorrecte peut endommager la ventouse. Ce type de dommage n'est pas couvert par la garantie.
- La ventouse et la contre-plaque doivent être impérativement alignés.

***La contre-plaque doit être montée "flottante" autour de la vis centrale de montage pour compenser un mauvais alignement de la porte.***

**Cavaliers de sélection de tension**

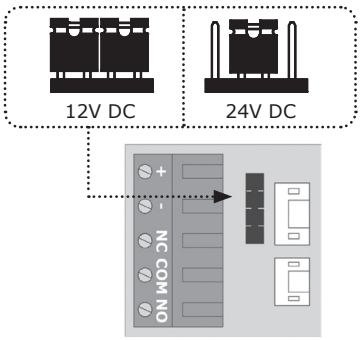


**Alimentations recommandées**

| Tension | | |
|---|---|---|
| **12V DC** | ADC335 | PSMB123 |
| **24V DC** | ADC324 | PSMB242 |

## RECOMMANDATIONS DE MONTAGE

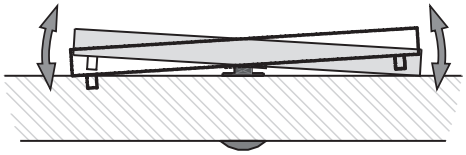

**Contre-plaque**

- Il est vital de fixer solidement la ventouse et la contreplaque sur leurs supports.
- La ventouse et la contre-plaque doivent être impérativement alignées.
- La contre-plaque doit être montée "flottante" autour de la vis centrale de montage pour compenser un mauvais alignement de la porte.

**Vérins & entretoises**

- Les vérins et entretoises permettent l'installation de la ventouse dans des supports architecturaux ou similaires.
- Insérer le vérin à l'arrière de la ventouse et ajuster le par les trous à l'avant de la ventouse à l'aide d'une des clé allen fournie.
- Différentes entretoises sont fournies (2 mm, 3 mm, 5 mm) dans le kit pour conviendre à la profondeur du support architectural.

## ACCESSOIRES EN OPTION

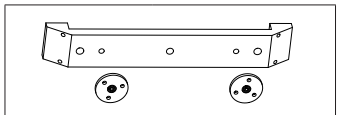

| Références | AMB300 |
|---|---|
| Description | Pour contreplaque |


**CDVI** Group (Headquarters)
FRANCE + EXPORT
Phone +33 (0)1 48 91 01 02
www.cdvi.fr

**CDVI** NORDIC
Phone +46 (0)31 760 19 30
www.cdvi.se

**CDVI** UK
Phone +44 (0)1628 531300
www.cdvi.co.uk

**CDVI** AMERICAS
Phone +1 866 610 0102
www.cdvi.ca

**CDVI** BENELUX
Phone +32 (0) 56 73 93 00
www.cdvibenelux.com

**CDVI** SUISSE
Phone +41 (0)21 882 18 41
www.cdvi.ch

**CDVI** IBÉRICA
Phone +34 (0)935 390 966
www.cdviberica.com

**CDVI** ITALIA
Phone +39 0321 90 573
www.cdvi.it

**CDVI** MAROC
Phone +212 5 2248 0940
www.cdvi.ma

**CDVI** POLSKA
Phone +48 12 659 23 44
www.cdvi.com.pl

**CDVI** GERMANY
+49 (0) 251 798477 0
www.cdvi.de

**www.cdvigroup.com**



CDVI_V5NU_IM_03_EN-FR_A4_B - G0301FR10XXV0X - sept. 2023 - Toutes les informations mentionnées à titre indicatif sur le présent document (photos, dessins, caractéristiques techniques et dimensions) peuvent varier et sont susceptibles de modifications sans notification préalable.

# V5NU

Ventouse électromagnétique encastrée 500 kg
*(Usage en système de sécurité incendie)*

## SCHÉMAS DE RACCORDEMENT (CONFORMES NFS 61-937 - PV *n°* SD 20 00 22)

### Synoptique 1 :

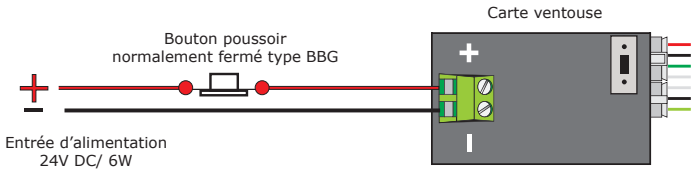


BBG : Boitier bris de glace
Le BBG doit être placé à proximité de l'issue de secours et être accessible dans le sens de l'évacuation.

### Synoptique 2 :

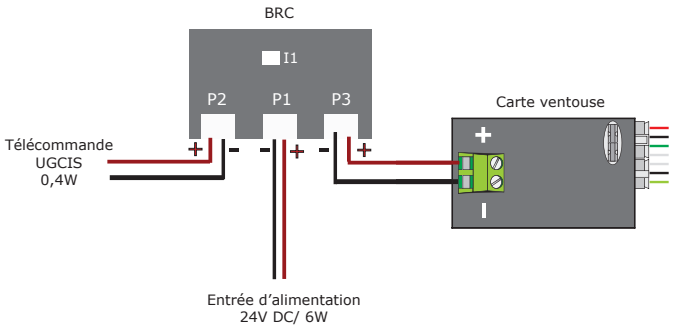


Le boitier BRC est indispensable à la conformité NFS61-937 et doit être réarmé en appuyant sur le bouton I1 situé à l'intérieur du boitier.

Dans chaque cas de figure, veillez à respecter la **configuration 24V DC**

### Synoptique 3 :

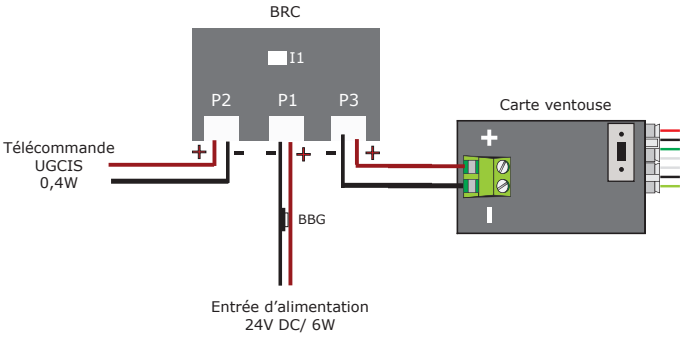


Le boitier BRC est indispensable à la conformité NFS61-937 et doit être réarmé en appuyant sur le bouton I1 situé à l'intérieur du boitier.

Le BBG doit être placé à proximité de l'issue de secours et être accessible dans le sens de l'évacuation.

## DÉPANNAGE

Afin de maintenir durablement les performances de vos dispositifs actionnés de sécurité,
nous recommandons :

1- D'opérer un test fonctionnel périodique de votre installation.

2- D'inspecter visuellement l'état de différents composants de l'installation afin de prévenir une dégradation du câblage et l'apparition de rouille sur les surfaces des dispositifs électromagnétiques.

3- Corriger systématiquement toute anomalie de nature à compromettre la sécurité de votre installation.

Il convient également de se reporter à la norme NF S 61-933 concernant les règles d'exploitation et de maintenance.

**CDVI** Group (Headquarters)
FRANCE + EXPORT
Phone +33 (0)1 48 91 01 02
www.cdvi.fr

**CDVI** NORDIC
Phone +46 (0)31 760 19 30
www.cdvi.se

**CDVI** UK
Phone +44 (0)1628 531300
www.cdvi.co.uk

**CDVI** AMERICAS
Phone +1 866 610 0102
www.cdvi.ca

**CDVI** BENELUX
Phone +32 (0) 56 73 93 00
www.cdvibenelux.com

**CDVI** SUISSE
Phone +41 (0)21 882 18 41
www.cdvi.ch

**CDVI** IBÉRICA
Phone +34 (0)935 390 966
www.cdviberica.com

**CDVI** ITALIA
Phone +39 0321 90 573
www.cdvi.it

**CDVI** MAROC
Phone +212 5 2248 0940
www.cdvi.ma

**CDVI** POLSKA
Phone +48 12 659 23 44
www.cdvi.com.pl

**CDVI** GERMANY
+49 (0) 251 798477 0
www.cdvi.de

**www.cdvigroup.com**

CDVI_V5NU_IM_03_EN-FR_A4_B - G0301FR10XXV0X - sept. 2023 - Toutes les informations mentionnées à titre indicatif sur le présent document (photos, dessins, caractéristiques techniques et dimensions) peuvent varier et sont susceptibles de modifications sans notification préalable.